Disjoncteur thermique 1410-L2/-G...

Description

Disjoncteur thermique à un pôle en construction miniature.

Caractéristiques principales

- Pour montage par insertion, brasage ou par collerette filetée, forme de l'actionneur Bouton de réarmement. Pour d'autres formes de montage et d'actionneurs, voir les autres fiches techniques du type 1410
- Plage de courant nominal de 0,63 à 10 A
- Plage de tension nominale AC 240 V, DC 28 V, DC 50 V
- Courbe de déclenchement très rapide grâce au principe du fil extensible unique au monde
- Comportement de commutation fiable grâce au contact à action brusque
- Le comportement de déclenchement n'est pas influencé par la température ambiante
- Possibilité de signaler l'état désactivé via un circuit électrique auxiliaire

Exemples d'application

Protection contre les surintensités de
- I modules électroniques sur circuits imprimés
- Moteurs et transformateurs dans les petits appareils (technique de mesure et de régulation, installations hi-fi, etc.)

Avantages

- Idéal pour remplacer les fusibles en raison de ses dimensions compactes et de ses calibres adaptés
- Disponibilité maximale de l'appareil: le disjoncteur est immédiatement réarmable par simple pression sur un bouton après le déclenchement d'une surintensité, aucun remplacement de fusible n'est nécessaire
- La courbe de déclenchement rapide permet d'arrêter à temps et de protéger les composants sensibles, en particulier sur les circuits imprimés

Conformité

Homologations

Organisme	Norme d'essai	Tension nominale	Plage de courant nominal
VDE	CEI/ EN 60934	240 V AC 50 V DC 28 V DC	0,63 A...6,3 A 0,63 A...2,25 A 2,5 A...10 A
UL	UL 1077	250 V AC 50 V DC	0,63 A à 10 A 0,63 A à 10 A
CSA	C22.2 n° 235	125 V AC 48 V DC	0,63 A...8 A 0,63 A...8 A

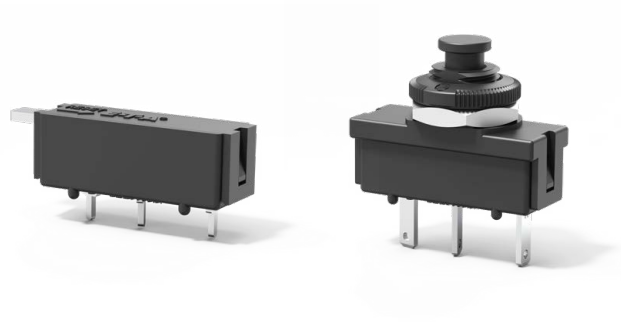

1410-L2... 1410-G1...

Caractéristiques techniques

Pour de plus amples informations voir : www.e-t-a.de/ti_d			
Tension nominale	AC 240 V, DC 28 V, DC 50 V AC 250 V (UL)		
Plage de courant nominal 1-2	0,63 à 10 A		
Circuit électrique auxiliaire 1-3	0,2 x I_N max. 1 A, AC 250 V		
Durée de vie AC 240 V : 0,63...2,25 A 500 arrêts avec 2 x I_N, inductive 2,5...10 A 500 arrêts avec 2 x I_N, ind.arm DC 50 V : 0,63...2,25 A 500 arrêts avec 2 x I_N, inductive DC 28 V: 2,5...10 A 500 arrêts avec 2 x I_N, inductive			
Température ambiante	-20 à 70 °C		
Coordination de l'isolation (IEC 60664, IEC 60934)	Catégorie de surtension II (tension de choc assignée de 2,5 kV), degré de pollution 2		
Rigidité diélectrique Classe de protection	II par rapport à la zone d'actionnement, tension d'essai AC 3 000 V		
Résistance d'isolement	> 100 MΩ (500 V DC)		
Pouvoir de coupure I_{cn} (o-o-o)	0,63 à 2 A	12 x I_N	
	2,5 à 8 A	8 x I_N AC, max. 50 A	
	10 A	6 x I_N	
	3,15 à 10 A	10 x I_N DC	
Pouvoir de coupure	0,63 à 10 A	2 000 A	à 250 V AC
UL 1077	0,63 à 8 A	200 A	à 50 V DC
Degré de protection (CEI 60529)	Zone d'actionnement IP40 Zone de raccordement IP00		
Résistance aux vibrations	8 g (57-500 Hz), ± 0,61 mm (10-57 Hz), Essai selon la norme CEI 60068-2-6, test Fc, 10 cycles de fréquence par axe		
Résistance aux chocs	20 g (11 ms), Essai selon la norme CEI 60068-2-27, test Ea		
Résistance à la corrosion	48 heures dans un brouillard salin de 5 %, Essai selon la norme CEI 60068-2-11, test Ka		
Humidité	96 heures avec 95 % d'humidité relative de l'air, Essai selon la norme CEI 60068-2-78, test Cab		
Poids	env. 5 g		

Types préférentiels

Types préférentiels	Calibres préférentiels (A)										
	0,63	1	1,5	2	2,25	3,15	4	6,3	8	10	
1410-G110-L2F1-S01-	x	x	x	x	x	x	x	x	x	x	
	0,63	1	1,25	1,5	2	3,15	4	4,5	6,3	8	10
1410-G111-P2F1-S01-	x	x	x	x	x	x	x	x	x	x	x
	0,63	1	1,25	1,5	2	3,15	4	4,5	6,3	8	10
1410-L210-L2F1-S02-	x	x	x	x	x	x	x	x	x	x	x

Référence de commande

Type

1410 Disjoncteur avec déclenchement thermique

Type de montage

- **L2** Fixation par insertion ou montage sur circuit imprimé, grille 10,15 x 7,62 mm
- **G1** Fixation par col fileté ou montage sur circuit imprimé

Nombre de pôles

- **1** Unipolaire avec protection thermique

Variante de construction, accessoires

- **0** sans
- **1** Fixation centrale par collerette filetée avec écrou à 6 pans et écrou moleté montés (> 5 pièces : écrou à 6 pans et écrou moleté livrés en vrac)

Raccords

- **L2** Picots 1 x 0,8 mm argentés
- **P2** Connecteur plat selon la norme CEI 61210, 2,8 x 0,8 mm, argenté (seulement pour -G)

Courbe caractéristique

- **F1** Courbe de déclenchement rapide

Actionneur, type et couleur

- **S01** Bouton de réarmement, noir (1410-G)
- **S02** Curseur de réarmement, blanc (1410-L2)

Plage de courant nominal

0,63 à 10 A

1410- L 2 1 0 - L2 F1 -S01-0,8 A Exemple de commande

Veuillez tenir compte de nos quantités minimales de commande.

Courants nominaux I_N et résistances internes typiques

Courant nominal (A)	Résistance interne (Ω)	Courant nominal (A)	Résistance interne (Ω)
0,63	1,8	4	< 0,1
0,8	1,7	4,5	< 0,1
1	1,3	5	< 0,1
1,5	< 1	6,3	< 0,1
2	< 1	8	< 0,1
2,25	< 0,15	10	< 0,1
3,15	< 0,12		

Plans d'encombrement

1410-L210-L2F1-S02

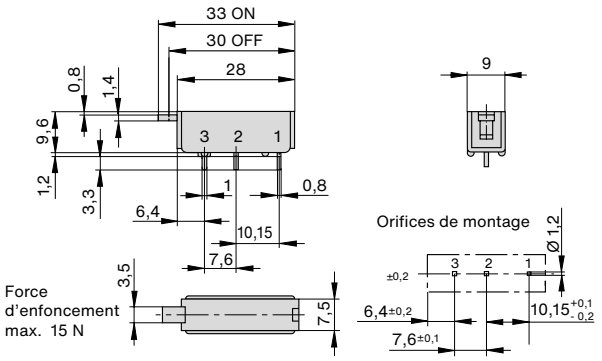

1410-G111-P2F1-S01

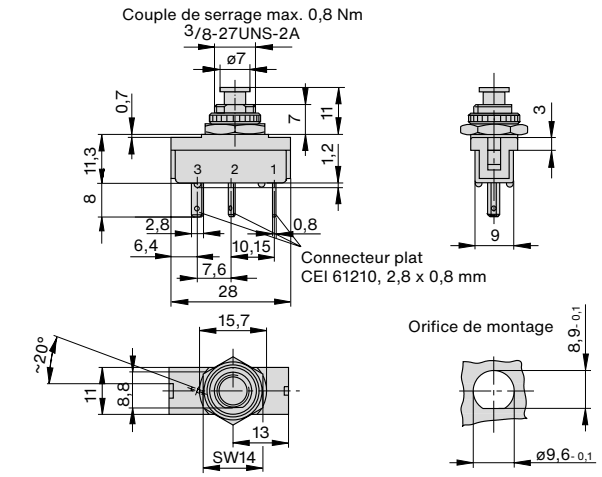

1410-G110-L2F1-S01

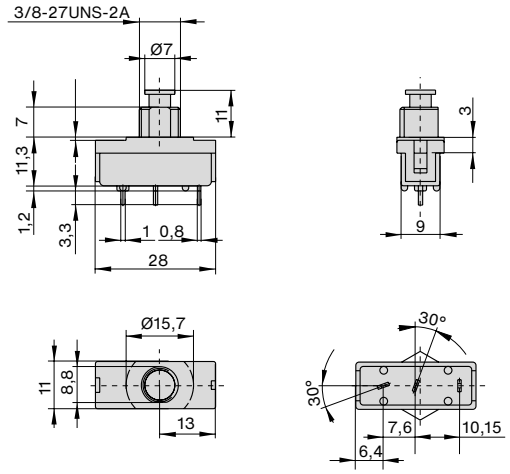

Remarque

- Éviter d'appuyer trop fort sur le bouton de réinitialisation lorsque l'appareil est sous tension, car cela peut entraîner des interruptions
- Pour une durée de vie maximale, le disjoncteur ne doit pas être enclenché sous charge

Schéma électrique

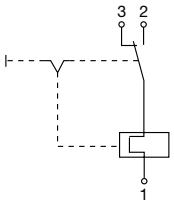

Courbe de déclenchement

Température ambiante 23 °C

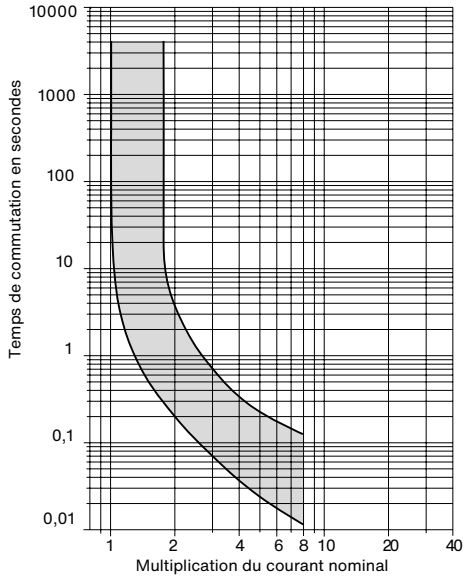

Plans de montage

1410-L2...

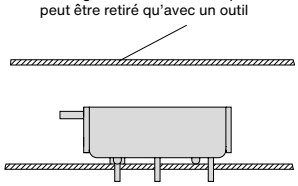

1410-G...

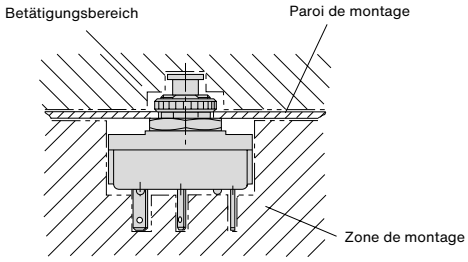

Accessoire

Écrou moleté 3/8"-filetage 27 plastique n° comm. Y 307 117 02

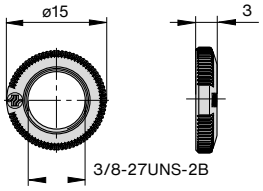

Écrou à six pans 3/8" laiton, nickelé, n° comm. Y 300 192 01

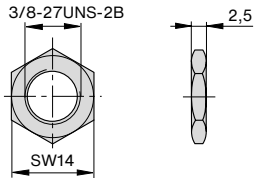

À notre connaissance, les informations contenues dans cette fiche technique sont exactes et fiables. E-T-A décline néanmoins toute responsabilité quant à l'utilisation de ce produit dans des applications non conformes aux spécifications décrites dans la fiche technique. E-T-A se réserve le droit de modifier, à tout moment et dans l'objectif du progrès technique, les spécifications contenues dans la présente fiche technique. Les dimensions des produits peuvent être modifiées à tout moment. Au besoin, veuillez demander la version la plus récente de la fiche cotée avec les tolérances s'y rapportant. Les dimensions, les données, les illustrations et la description sont indiquées à titre purement indicatif ! Sous réserve de modifications, d'erreurs et de fautes d'impression. Les références de commande des appareils peuvent différer du marquage figurant sur les appareils.