E-T-A Elektrotechnische Apparate GmbH

Industriestraße 2-8
D-90518 Altdorf/Nürnberg

Tel.: +49 9187 10-0
Fax: +49 9187 10-397
E-Mail: info@e-t-a.de
http: www.e-t-a.de

Projektdaten

Projektname:	ETA_81PLUS-UT01_P8.2.3_01
Projekt-Typ:	E-T-A Makroprojekt
Projekt-Nr.:	
Projektleitung:	Tobias Prem

Systemdaten

CAE System:	EPLAN Electric P8
Version:	2.3.7352
Projektart:	Makroprojekt
Status:	07/2014

Bearbeitet am:	01.07.2014	Geprüft am:		Änderungs-Nr.:	01
von (Kürzel):	RWe	Geprüft von:			
Anzahl der Seiten:	6				

Rechtliche Hinweise und Haftungsausschlüsse

Urheberrecht:
Copyright der E-T-A Elektrotechnische Apparate GmbH. Alle Rechte vorbehalten.
Alle Texte, Bilder, Graphiken sowie ihre Arrangements unterliegen dem Urheberrecht und anderen Gesetzen zum Schutz geistigen Eigentums.

Haftungsbeschränkung:
Die zur Verfügung gestellten Informationen sind nach unserem Wissen zutreffend, jedoch übernimmt E-T-A hierfür sowie für den Einsatz in einer Anwendung,
die nicht der vorliegenden Spezifikation entspricht, keine Verantwortung. E-T-A behält sich das Recht vor, Spezifikationen im Sinne des technischen Fortschritts jederzeit zu ändern.
Maßänderungen sind vorbehalten, bei Bedarf bitte neuestes Maßblatt mit Toleranzen anfordern.
Maße, Daten, Abbildungen und Beschreibung entsprechen dem neuesten Stand bei Herausgabe dieses Kataloges, sind aber unverbindlich!
Änderungen sowie auch Irrtümer und Druckfehler vorbehalten. Die Bestellbezeichnung der Geräte kann von deren Beschriftung abweichen.
Für die Richtigkeit und Vollständigkeit der Angaben, sowie für die Verwendung der E-T-A Produkt-Daten wird keine Garantie und Haftung übernommen.

Legal notices and disclaimers

Copyright:
Copyright of E-T-A Elektrotechnische Apparate GmbH. All rights reserved.
All texts, images and graphics as well as their arranged display are subject to copyright and other intellectual property protection.

Limitation of liability:
We believe that the information provided is correct, however, E-T-A cannot accept liability for this, nor for the use in any application that does not comply with the current specification.
E-T-A also reserves the right to make changes to the specifications in accordance with technical progress. Rights to change dimensions are reserved.
If required, please ask for the current dimension sheet including tolerances.
Dimensions, data, images and descriptions correspond to the latest state of the art at the time of this catalogue's publishing; however, they are not binding.
We accept no liability arising from printing errors, mistakes and changes. The order description of the devices can be different from their labels.
We accept no responsibility or liability for the correctness, accuracy and completeness of this information and the use of E-T-A product data.

Projektinformationen

Dieses E-T-A Makroprojekt beinhaltet CAE-Daten für das CAE-System EPLAN Electric P8.

Info zur Datensicherung und Dateiendung:

Dateiendung für Projekte:	*"Projektname"*.zw1
Dateiendung für Makros:	*"Projektname"*.zw5
Dateiendung für Artikeldaten:	*"Projektname"*.xml
Verzeichnisse:	$(EPLAN_DATA)\.....\E-T-A
E-T-A Artikelverwaltung:	E-T-A_Parts_001.mdb

Inhaltsverzeichnis

ETA_F06_001

Seite	Revisions Nr.	Seitenbeschreibung	Datum	Bearbeiter
=DOK+DBL/1		Deckblatt	01.07.2014	
=DOK+DBL/2		Informationen	01.07.2014	
=DOK+INH/1		Inhaltsverzeichnis	01.07.2014	
=DOK+AKZ/1		Strukturkennzeichen	01.07.2014	
=8xPLUS+81PLUS_UT01/0		81PLUS_Beispiel	01.07.2014	
=8xPLUS+81PLUS_UT01/1		81PLUS-UT01	01.07.2014	

Strukturkennzeichenübersicht

ETA_F24_001

Vollständige Bezeichnung	Beschriftung	Strukturbeschreibung	Vollständige Bezeichnung	Beschriftung	Strukturbeschreibung
=DOK	Anlage	Dokumentation			
=8xPLUS	Anlage	Stecksockel 80Plus / 81Plus			
+DBL	Einbauort	Deckblatt			
+INH	Einbauort	Inhaltsverzeichnis			
+AKZ	Einbauort	Strukturkennzeichen			
+81PLUS_UT01	Einbauort	Stecksockel 81plus mit Schraub-Anschlusstechnik			

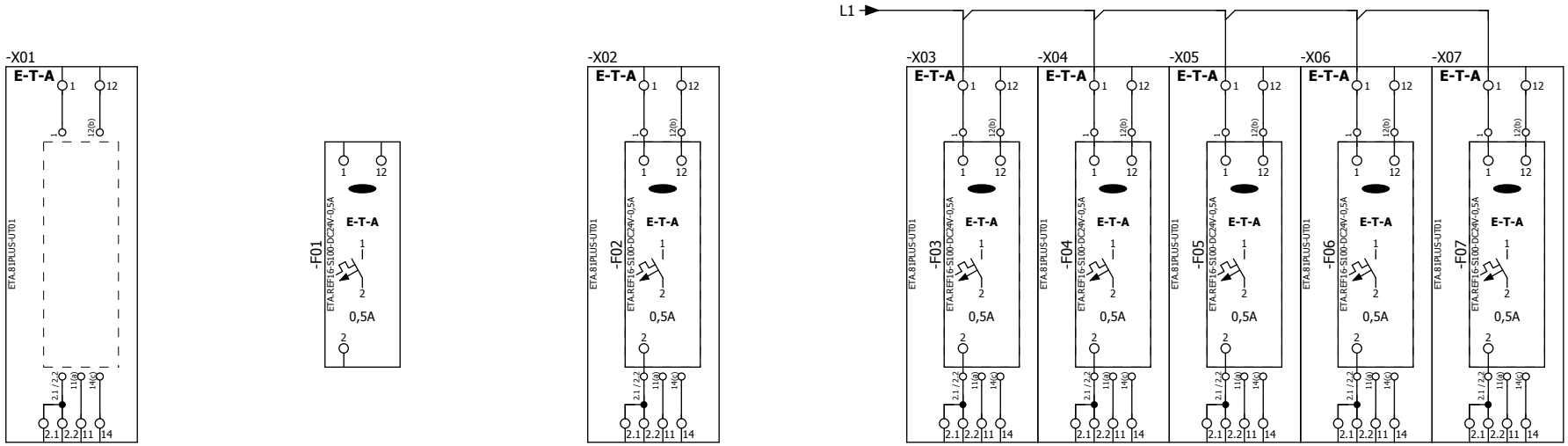

			Datum	01.07.2014	ETA_81PLUS-UT01_P8.2.3_01	E-T-A ENGINEERING TECHNOLOGY	81PLUS_Beispiel	Änderungs-Nr.:	= 8xPLUS	Blatt: 0
			Bearb							
Änderung	Datum	Name	Gepr Urspr					01	+ 81PLUS_UT01	Folge Blatt: 1

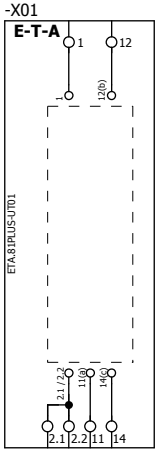

			Datum	01.07.2014	ETA_81PLUS-UT01_P8.2.3_01	E-T-A ENGINEERING TECHNOLOGY	81PLUS-UT01	Änderungs-Nr.:	= 8xPLUS	Blatt: 1
			Bearb							
Änderung	Datum	Name	Gepr Urspr					01	+ 81PLUS_UT01	Folge Blatt: